PL. No. 22-09-03-AE-208-P

AS-BUILT

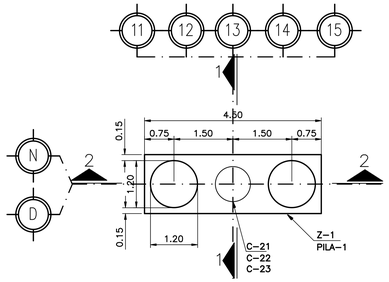

DETALLE "A"
DE PLANO (ES-206) ESC. 1:75

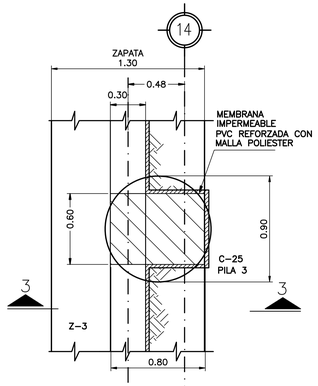

DETALLE "B"
DE PLANO (ES-206) ESC. 1:25

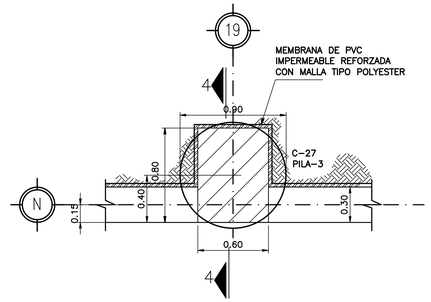

DETALLE "C"
DE PLANO (ES-206) ESC. 1:25

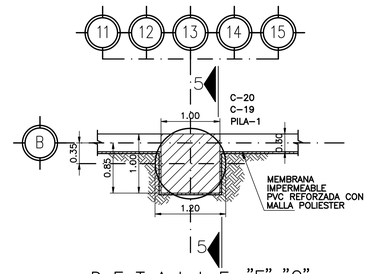

DETALLE "F"y"G"
DE PLANO (ES-206) ESC. 1:50

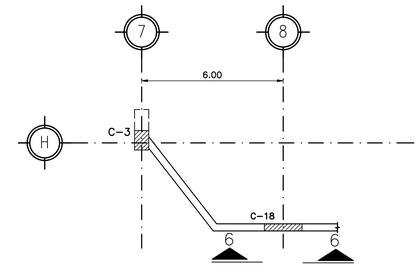

SECCION DE MURO EN PLANTA
ESC. 1:125

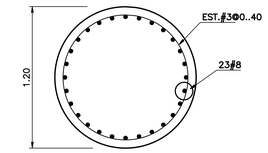

SECCION PILA PL-1
ESC. 1:20

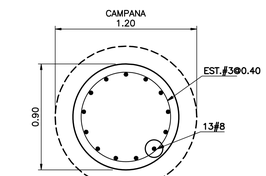

SECCION PILA PL-2
ESC. 1:20

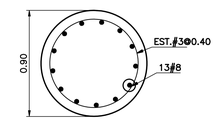

SECCION PILA PL-3
ESC. 1:20

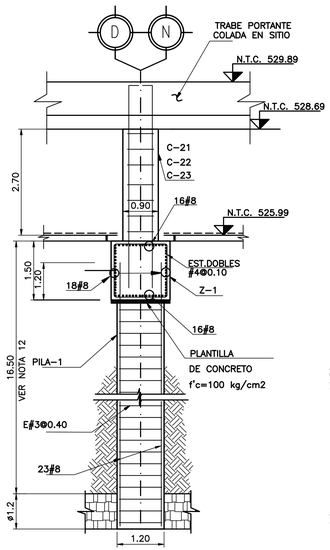

SECCION "1-1"
ESC. 1:75

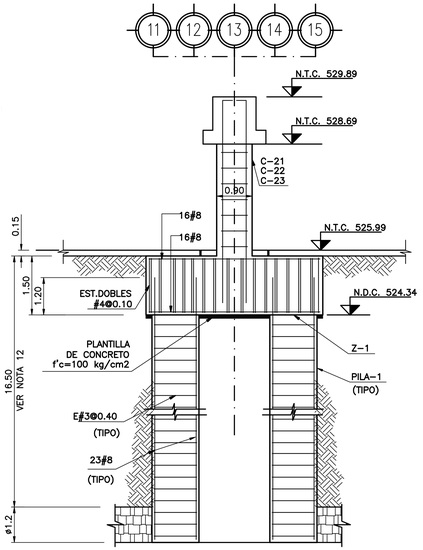

SECCION "2-2"
ESC. 1:75

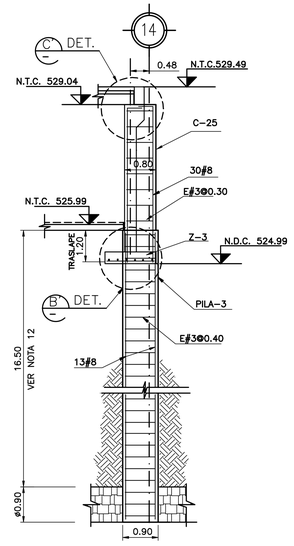

SECCION "3-3"
ESC. 1:75

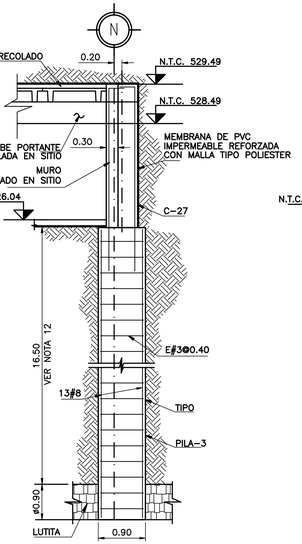

SECCION "4-4"
ESC. 1:75

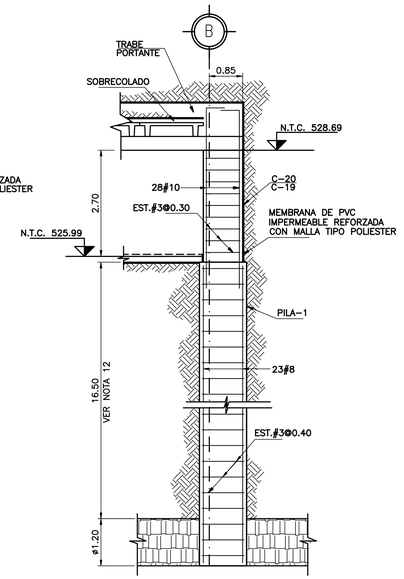

SECCION "5-5"
ESC. 1:75

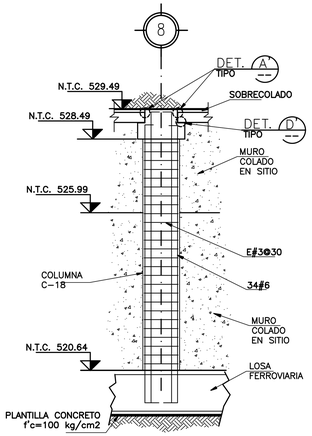

SECCION "6-6"
ESC. 1:100

NOMENCLATURA:

N.T.C. NIVEL TOPE DE CONCRETO

N.D.C. NIVEL DESPLANTE DE CIMENTACION

NOTAS GENERALES

1.- ACOTACIONES EN METROS
2.- NIVELES INDICADOS EN METROS.
3.- EMPLEAR CONCRETO DOSIFICADO EN PLANTA, T.M.A.=1.9cm. f'c=250Kg/cm2.
4.- EMPLEAR CONCRETO DOSIFICADO EN PLANTA, T.M.A.=1.9cm. f'c=450Kg/cm2. PARA C-1, C-19, C-22, C-23 y C-24
5.- EL REVENIMIENTO MAXIMO DEL CONCRETO DEBERA SER DE 5 A 10 cm.
6.- LA TEMPERATURA DEL AMBIENTE AL MOMENTO DEL COLADO DEBERA SER MAYOR A 7°C.
7.- EN TODAS LAS ESQUINAS EXPUESTAS DEBERAN USARSE CHAFLANES DE 5 X 5 cm.
8.- EN CASO DE QUE EL CONTRATISTA REQUIERA DE USAR ADITIVOS PARA EL CONCRETO DEBERA JUSTIFICAR OPORTUNAMENTE LA CALIDAD Y DOSIFICACION DE ESTOS PRODUCTOS, PRESENTANDO AL RESIDENTE LAS PRUEBAS SATISFACTORIAS DE SU EMPLEO CON LOS AGREGADOS Y EL CEMENTO QUE SE VAYAN A EMPLEAR.
9.- EMPLEAR ACERO DE REFUERZO CON fy=4200 Kg/cm2. QUE CUMPLA CON LA NORMA ASTM A-615.
10.- LOS TRASLAPES DE LAS VARILLAS EN CASO DE REQUERIRSE DEBERAN SER DE 40 ø DE LA VARILLA EN CUESTION.
11.- EN LAS CANTIDADES DE OBRA NO SE INCLUYEN TRASLAPES NI DESPERDICIOS.
12.- EN PERFORACION PARA PILAS PROFUNDIZAR HASTA EL ESTRATO RESISTENTE CUANDO MENOS UNA VEZ EL DIAMETRO DE LA PILA VER REPORTE DE MECANICA DE SUELOS DEL INSTITUTO DE INGENIERIA CIVIL. LA CAPACIDAD DE CARGA CONSIDERADA PARA PILAS EN PILAS 0.90m CAPACIDAD POR PUNTA 127 TON EN PILAS 1.20m CAPACIDAD POR PUNTA 226 TON.
13.- EL RELLENO EN LOS MUROS PERIMETRALES SE HARA DESPUES DE COLADA LA LOSA NIVEL CALLE
14.- LOS RECUBRIMIENTOS DE CONCRETO SERAN DE ACUERDO AL ACI 318, ULTIMA EDICION.
15.- SE UTILIZARAN 4 APOYOS DE NEOPRENO POR CADA TRABE "TIT" UNO POR CADA NERVADURA EN LOS EXTREMOS Y SERAN DE 0.15m x 0.20m x 0.0127m ESP.

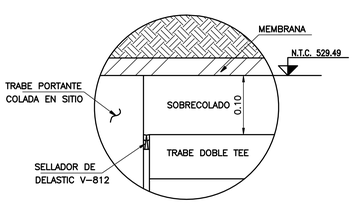

DETALLE "A'"
ES-229-P TIPO ESC. 1:5

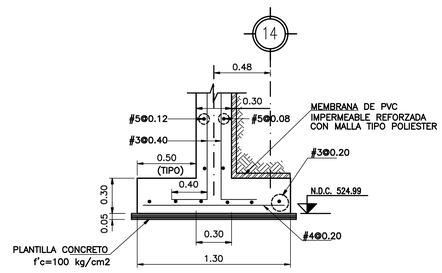

DETALLE B'
Z-3 ESC. 1:25

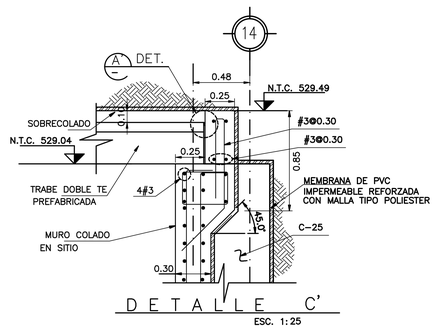

DETALLE C'
ESC. 1:25

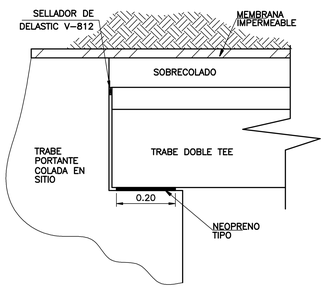

DETALLE "D'"
TIPO ESC. 1:10

PLANTA DEL NEOPRENO
DUREZA SHORE 60 ESC. 1: 25

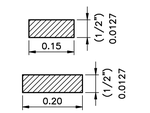

DIMENSIONES DEL NEOPRENO
DUREZA SHORE 60 SIN/ESC

PLANOS DE REFERENCIA	
No. DE PLANO	DESCRIPCION
22-09-03-ES-206-P	PLANTA DE CIMENTACION NIVEL VESTIBULO Y CUARTOS DE VENTILACION

REVISIONES							REVISION CRUZADA			
No.		REVISO	APROBO	APROBO CLIENTE	FECHA		ELECTRO-MECANICO	ARQUITECTURA	CIVIL	OPERACIONES
5	SE MODIFICARON LOS DETALLES Y SE AGREGO DETALLE A'				14/NOV./06					
	Y SE ELIMINO TOPE DE CONCRETO Y SE DEJO PISO TERMINADO EN CUARTO									
	DE MAQUINAS, SE AGREGO DETALLE D' Y DETALLES DE NEOPRENO									
6	EDICION DE PLANOS AS-BUILT				09/OCT/07					

Gutiérrez Ingenieros, S.A. de C.V.
SUPERVISION ○ ESTUDIOS ○ PROYECTOS
Calle San Ignacio No. 123
Col. Priv. Sta. Maria
Monterrey, N.L., Mexico
Tels. 335-5829 335-4302
335-5188 335-4348

ESTE PLANO Y TODA LA INFORMACION CONTENIDA EN EL MISMO ES PROPIEDAD DEL S.T.C. METRORREY Y NO PODRA SER REPRODUCIDA CON NINGUN SISTEMA MECANICO, MAGNETICO O ELECTRONICO SIN PREVIA AUTORIZACION ESCRITA

APROBADO PARA CONSTRUCCION	
COMPAÑIA DISEÑADORA	
REVISO	P.R.H.
APROBO	L.G.E.S.
FECHA	25-OCT-07
METRORREY	
REVISO	
APROBO	
FECHA	

GOBIERNO DEL ESTADO DE NUEVO LEON

metrorrey

METRORREY

	POR	FECHA
DIBUJO:	A.O.C.	03 FEB 05
DISEÑO:		03 FEB 05
REVISO:	O.G.G.	03 FEB 05
APROBO:	C.G.G.	03 FEB 05

ESCALA : INDICADA
ACOTACIONES : METROS

TITULO : ESTACION REGINA
CORTES Y DETALLES DE CIMENTACION
NIVEL VESTIBULO Y CUARTOS DE VENTILACION

No. DE PLANO: 22-09-03-ES-208-P
REVISION: 6